MODIFICATIONS	INDICE
MISE A JOUR CATIA + PENTRATAGE->ZINGAGE NOIR.	B

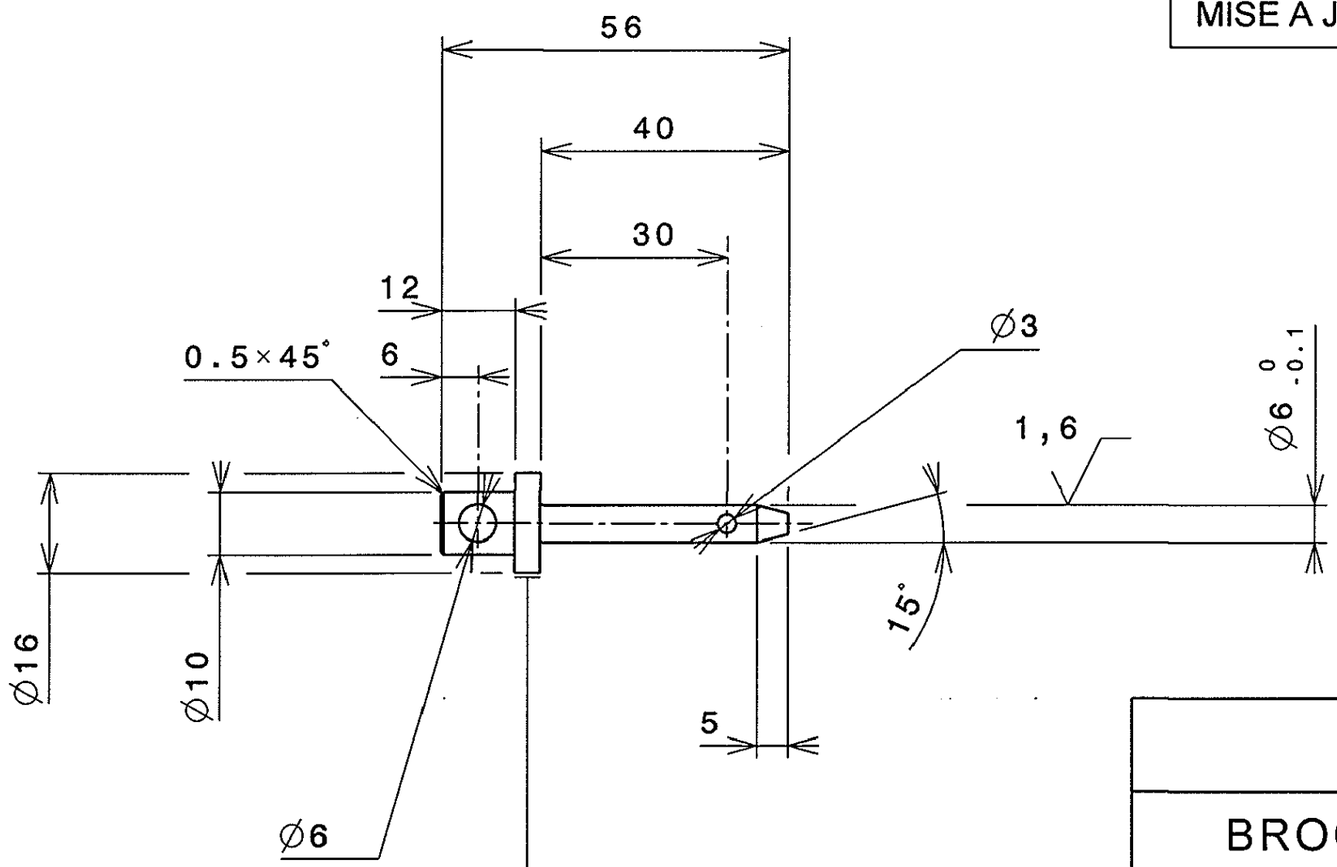

MARQUER ICI
881 5 099 718 B
CHIFFRES H: 2mm

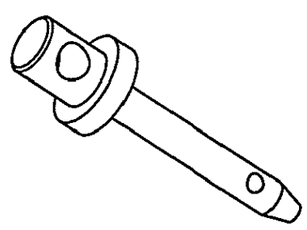

VUE ISOMETRIQUE

		USINAGE	ECHELLE	S.E.P.S.
		1,6	1/1	25/14/97
BROCHE	25 CD 4 900/1050 MPa ZINGAGE NOIR	881 5 099 718		INDICE B

Plan dessiné à l'aide du logiciel CATIA V5

DESSINE PAR:	VERIFIE PAR:	INTERPRETATION DES DESSINS SELON: INTERPRETATION OF DRAWINGS AS PER:
SETA J.C LE: 01/08/03	ESCOULA B.	ST2100

MACHINE / ENGINE	DESIGNATION PIECE /DESCRIPTION	N° PIECE /PART NUMBER
POLYVALENT	.	.

DESIGNATION OUTILLAGE
BROCHE Ø6 LG:30

TOOL NAME
.

CE DESSIN EST LA PROPRIETE DE LA SOCIETE TURBOMECA, IL NE PEUT ETRE COMMUNIQUE OU REPRODUIT SANS SON AUTORISATION
THIS DRAWING IS THE PROPERTY OF TM AND MAY NOT BE COPIED OR COMMUNICATED WITHOUT EXPRESS AUTHORIZATION

ECHELLE / SCALE: -

Turbomeca groupe snecma

CODE FABRICANT F0228 / MANUFACTURER CODE :

FORMAT SIZE		PLANCHE SHEET
A3	881 5 099 718	1 /1

	DATE:	
	DATE:	
	DATE:	
	DATE:	
	DATE:	
	DATE:	
	DATE:	
	DATE:	
B	ESCOULA B.	DATE: 01/08/03
A	FOUCHET B.	DATE: 25/04/97